MTR200

Elektryczny wózek z regulacją wysokości do ekranów 55''-98''



MTR200 to mobilne rozwiązanie przeznaczone do montażu monitorów o przekątnej do 98''. Elektryczna regulacja wysokości pozwala na łatwe podnoszenie i opuszczanie monitora za pomocą przewodowego panelu sterowania. Zakres regulacji wynosi do 650 mm. Ten wózek idealnie nadaje się do montażu interaktywnych monitorów dotykowych w środowiskach edukacyjnych i korporacyjnych.
Uchwyt charakteryzuje się nowoczesnym wzornictwem i prostym montażem na ramionach, co pozwala na szybką i łatwą instalację monitora.

CECHY

- Elektryczna regulacja wysokości
- Bezproblemowe podnoszenie i opuszczanie monitora
- Przewodowy panel sterowania
- Zakres regulacji do 650 mm
- Idealny do montażu interaktywnych monitorów dotykowych
- Dedykowane dla środowisk edukacyjnych i korporacyjnych
- Szybka i łatwa instalacja monitora


55''-98''



80kg



100x100
800x400

RoHS Compliant

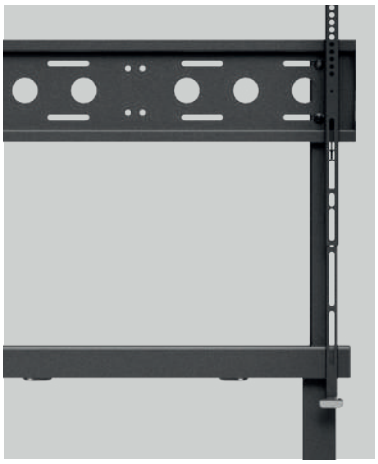



SPECYFIKACJA PRODUKTU

Indeks	MTR200
Kategoria	Wózki z elektryczną regulacją
Grupa produktu	Wózki & Standy
Kolor	Czarny
Gwarancja	5-letnia ograniczona
Ilość ekranów	1
Minimalny rozmiar ekranu	55"
Maksymalny rozmiar ekranu	98"
Maksymalne obciążenie	80 kg
Mocowanie VESA	100×100 do 800×600

sales@edbak.com
+48 81 562 81 19

SPECYFIKACJA TECHNICZNA

Wymiary produktu	W: 1120 mm D: 770 mm H: 1533 mm (W:44,09" D:30,31" H:60,35")
Waga produktu	55 kg (121,25 lb)
Maks. odległość od podłogi do środka ekranu	1868 mm (73,54")
Min. odległość od podłogi do środka ekranu	1218 mm (47,95")
Maks. rozstaw śrub mocujących urządzenie	860 mm x 605 mm
Min. rozstaw śrub mocujących urządzenie	95 mm x 50 mm

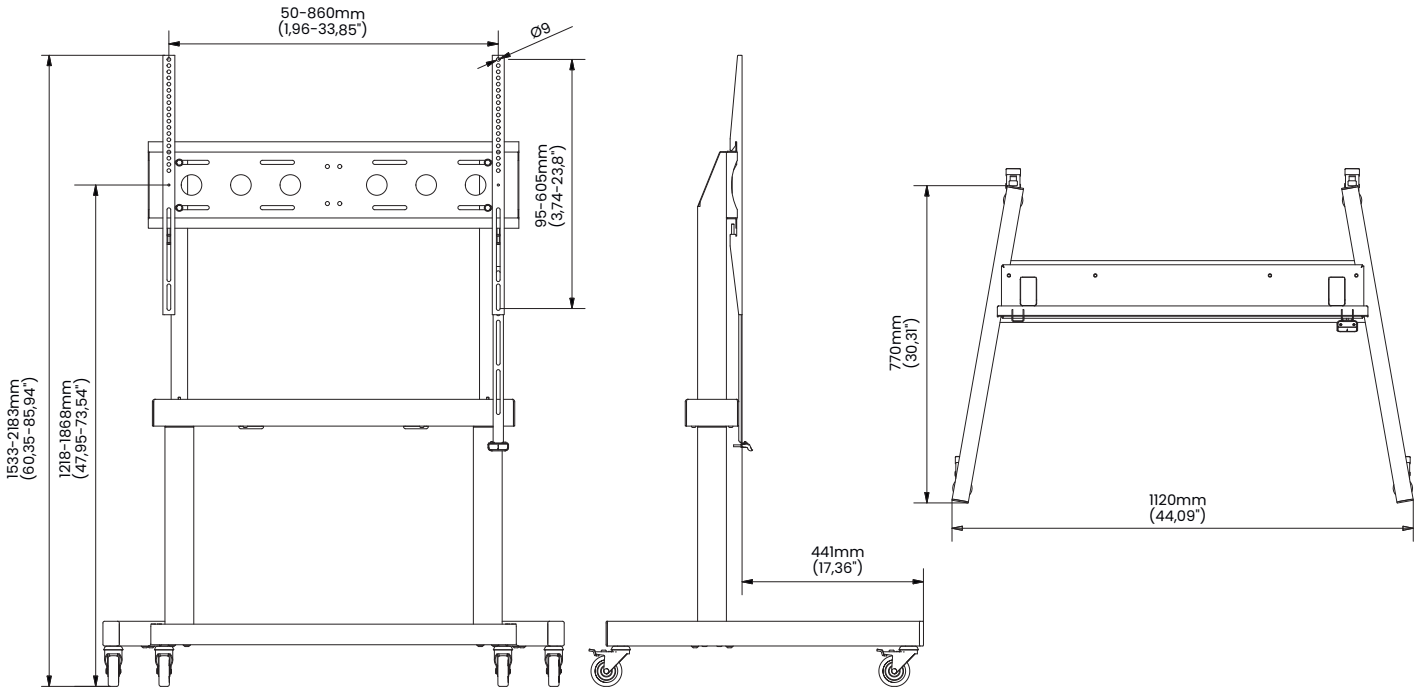

WIDOK Z PRZODU WIDOK Z BOKU WIDOK Z GÓRY

DANE LOGISTYCZNE

INDEKS	KOD EAN	KOLOR	WYMIARY OPAKOWANIA	WAGA OPAKOWANIA
WWTR-MTR200	5902841110199	CZARNY	1835 x 110 x 190 mm 72,24 x 4,33" x 7,48"	56,7 kg 125 lb

HS Code (Harmonized System): 732690, HTS Code (Harmonized Tariff Schedule): 7326909890, Country of Origin: Poland

2026 – EDBAK Sp. z o.o. All rights reserved.
The information included in the specification reflects the current technical specifications at the time of printing. We reserve the right to modify technical or physical specifications without prior notice. EDBAK name and EDBAK logo are registered trademarks of EDBAK Sp. z o.o. All EDBAK images and symbols are sole property of EDBAK Sp. z o.o. Edbak shall not be held liable for any loss or damage caused by incorrect installation or mounting. Copying this specification in whole or in part is only allowed after obtaining written consent from EDBAK Sp. z o.o. WWTR-TRV100-210601-EN