WUSC-PWM500

Stały chwyt ścienny z regulacją poziomu

Level-adjustable fixed wall bracket

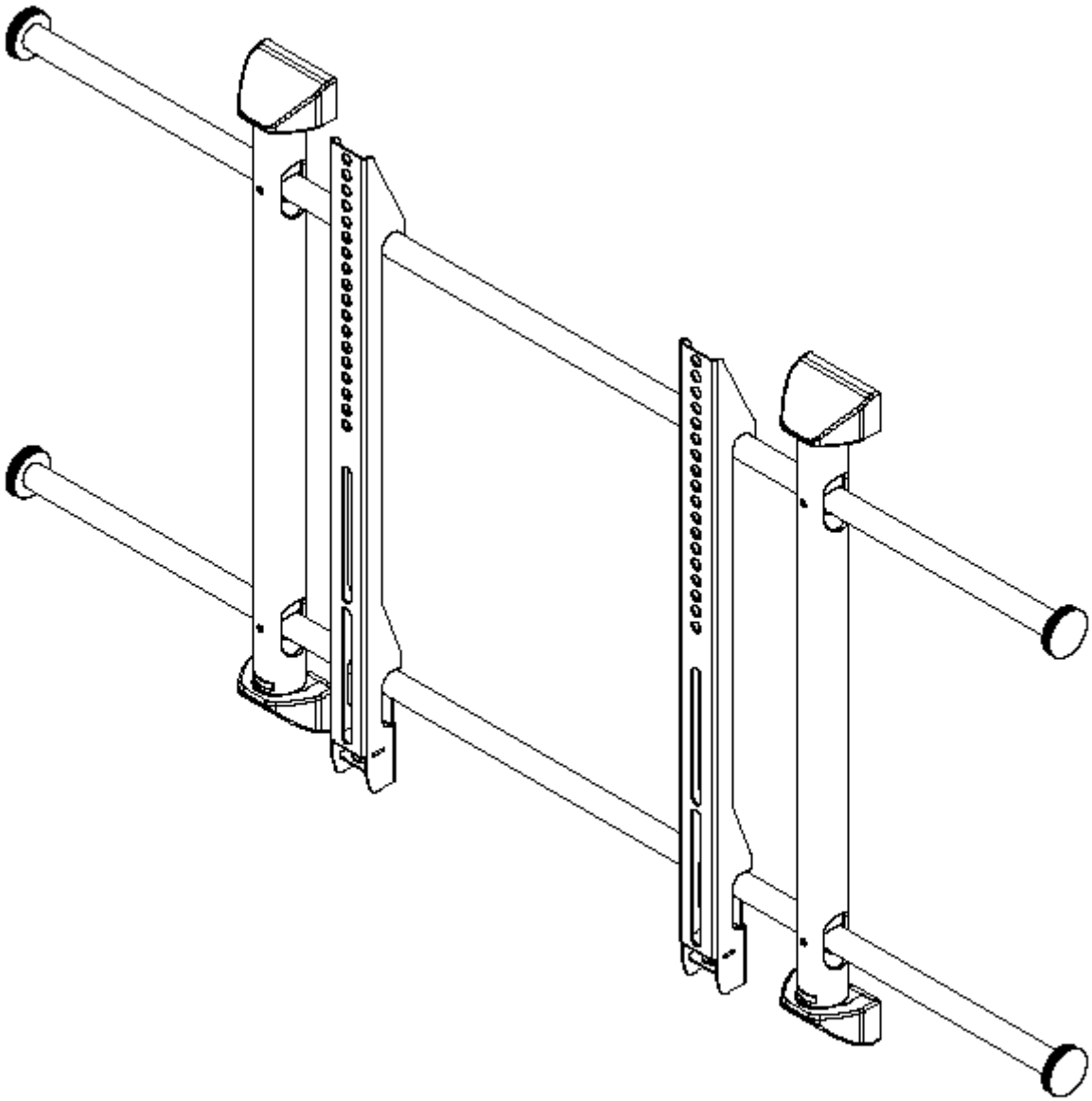

Ostrzeżenie

Przed rozpoczęciem montażu należy uważnie zapoznać się z instrukcją obsługi w celu zapewnienia prawidłowego montażu. Prace montażowe powinny wykonywać co najmniej dwie osoby posiadające kwalifikacje w zakresie montażu zgodnie z niniejszą instrukcją. Firma EDBAK nie bierze odpowiedzialności za straty materialne oraz uszkodzenia mienia lub ciała, wynikające z nieprawidłowego montażu. Dlatego należy zawsze przestrzegać:

- w trakcie montażu dokładnie przestrzegać załączonej do produktu instrukcji montażowej, w przeciwnym razie może to prowadzić do zniszczenia sprzętu, a nawet uszkodzeń ciała,
- koniecznie przed montażem upewnić się, że pod powierzchnią, na której będzie mocowane urządzenie nie ma kabli elektrycznych, rur wodnokanalizacyjnych lub instalacji gazowych,
- w miejscach wskazanych w instrukcji, w których są ruchome elementy uchwytu zachować szczególną ostrożność w celu uniknięcia przyciśnięcia, dłoni i palców.

Niniejszy sprzęt może być użytkowany przez dzieci w wieku co najmniej 8 lat i przez osoby o obniżonych możliwościach fizycznych, umysłowych i osoby o braku doświadczenia i znajomości sprzętu, jeżeli zapewniony zostaje nadzór lub instruktaż odnośnie do użytkowania sprzętu w bezpieczny sposób, tak aby związane z tym zagrożenia były zrozumiałe. Dzieci nie powinny bawić się sprzętem. Dzieci bez nadzoru nie powinny wykonywać czyszczenia i konserwacji sprzętu.

Warning

Please read this manual before starting the installation to ensure correct assembly. The assembly should be carried out in accordance with this manual by at least two fully qualified people. The EDBAK Company shall not be liable for any injuries or damage to material or property caused by incorrect assembly. Hence please ensure that:

- during the assembly all the instructions are followed carefully. Failure to do so may result in damage to the product or property, or even personal injury;
- before assembly you must ensure that there are no power cables, or water, sewage or gas pipes in the area of the ceiling where the mount is to be fixed;
- extra caution should be taken with movable parts in order to avoid crushing or pinching your hands or fingers. The movable parts are identified in this manual.

This equipment may be used by children aged 8 years and over and by persons with reduced physical and mental capabilities and lack of experience and knowledge of the equipment if supervision or instruction is provided on how to use the equipment in a safe way so that the associated risks are understood. Children should not play with the equipment. Children without supervision should not perform cleaning and maintenance of the equipment.

BUDOWA UCHWYTU/ EQUIPMENT STRUCTURE

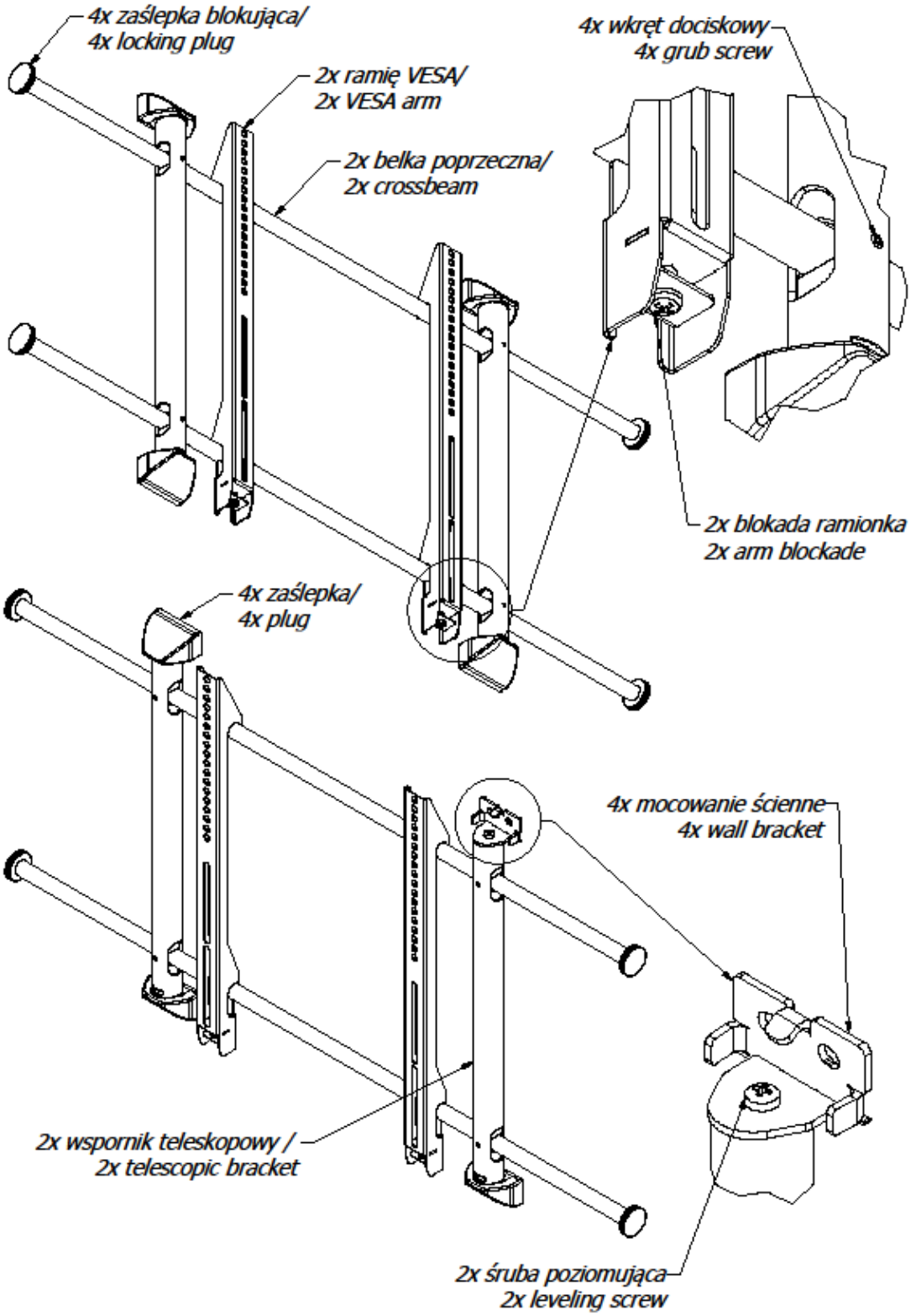

WYMIARY UCHWYTU/ EQUIPMENT DIMENSIONS

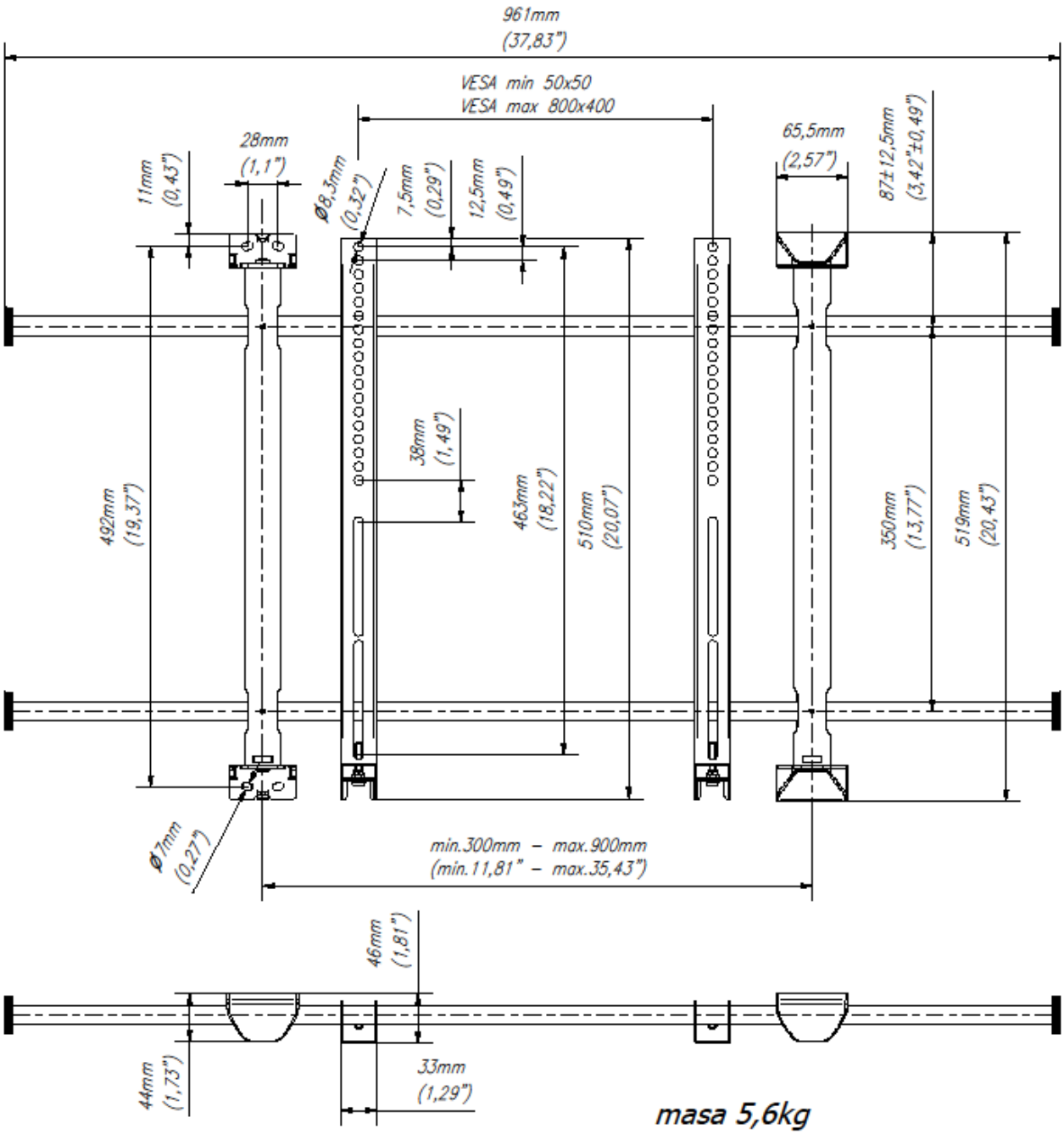

masa 5,6kg
weight 12,34lb
max. udźwig 80kg
max. load 176,3lb

INSTRUKCJA OBSŁUGI/ INSTRUCTION MANUAL

1. ROZPAKOWANIE/ UNBOXING

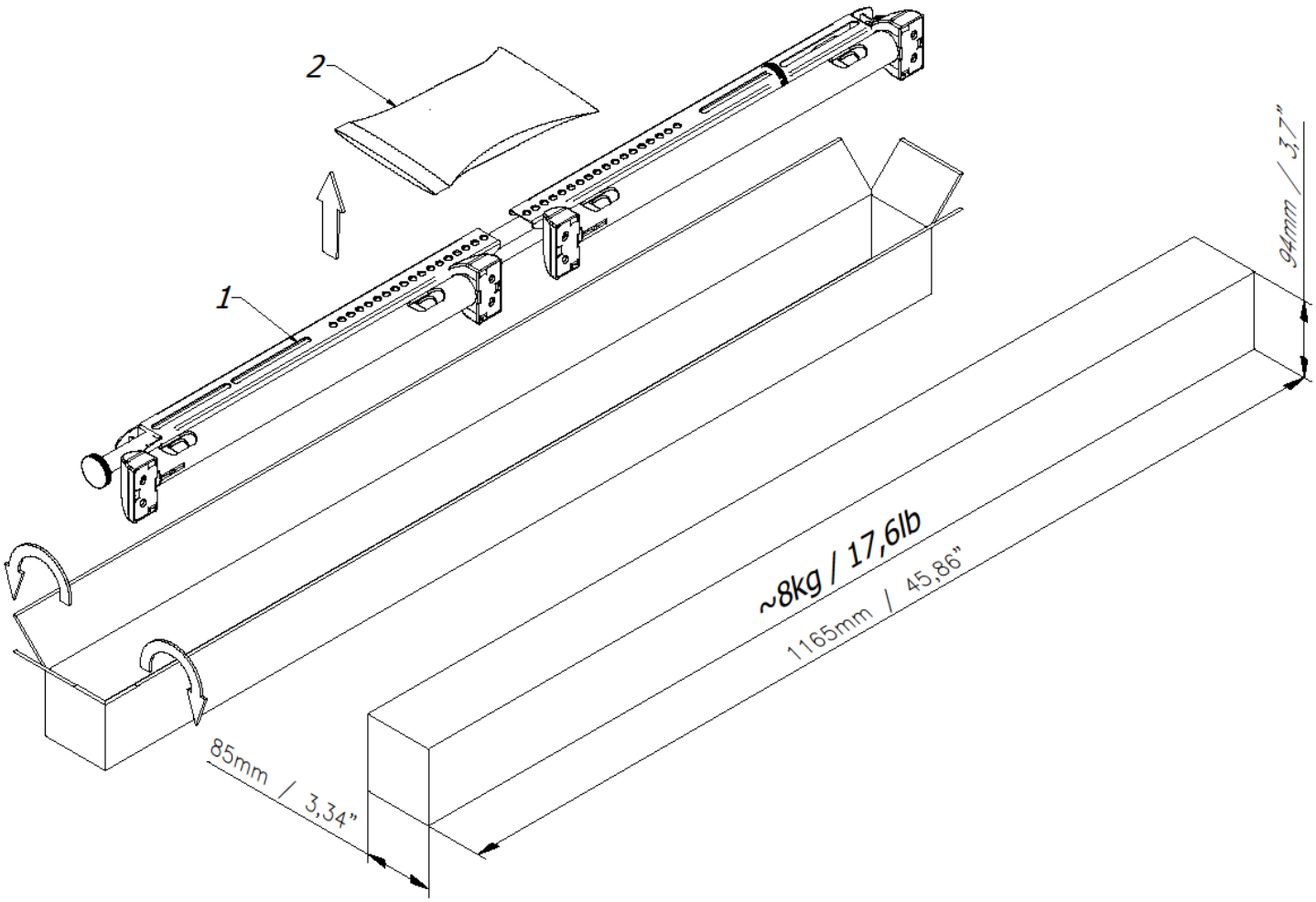

Po dostawie, należy sprawdzić zawartość opakowania:

- czy dostarczony uchwyt dotarł w stanie nieuszkodzonym, czy nie zawiera widocznych wgnieceń ani zadrapań.
- czy dostarczone są: Elementy uchwytu (1) oraz woreczek z osprzętem montażowym (2).

After delivery, check the contents of the package:

- *make sure that the delivered bracket is undamaged and that there are no visible dents or scratches.*
- *whether the following are provided: Elements of the bracket (1) and bag with mounting accessories (2).*

2. DEMONTAŻ ZAŚLEPEK / REMOVAL OF PLUGS

Pierwszym krokiem przy montażu uchwytu jest zdjęcie zaślepek maskujących ze wsporników teleskopowych. Zaślepki wystarczy mocniej pociągnąć i zsunąć z zaczepów.

The first step in installing the monitor mount is to remove the masking plugs from the telescopic brackets. Simply pull the plugs harder and slide them off the attachment pins.

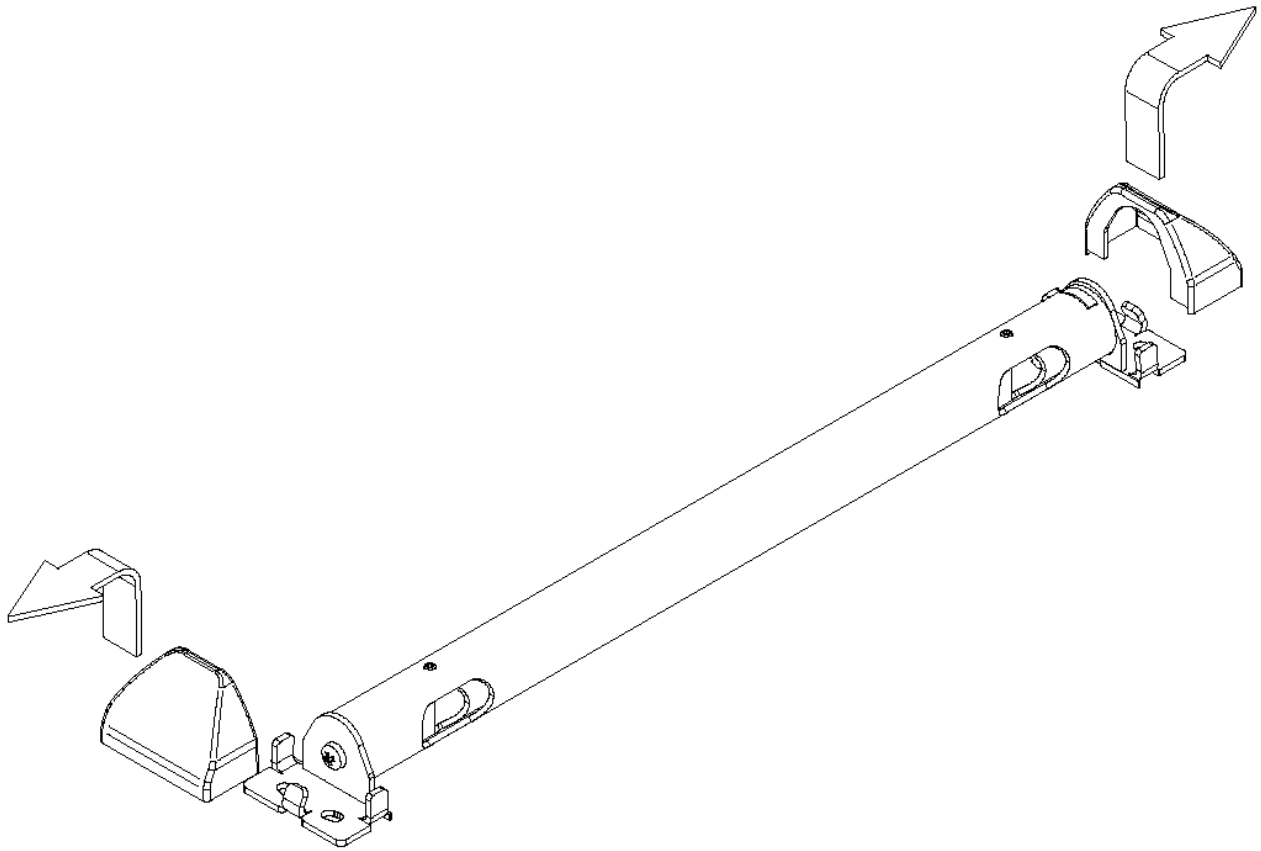

3. ROZMIESZCZENIE PUNKTÓW KOTWIĄCYCH / *ARRANGEMENT OF ANCHORING POINTS*

Pozbawione zaślepek wsporniki teleskopowe przyłożyć do ściany i odznaczyć miejsca na otwory kotwiące.
Put the telescopic supports without plugs on the wall and mark the places for anchoring holes.

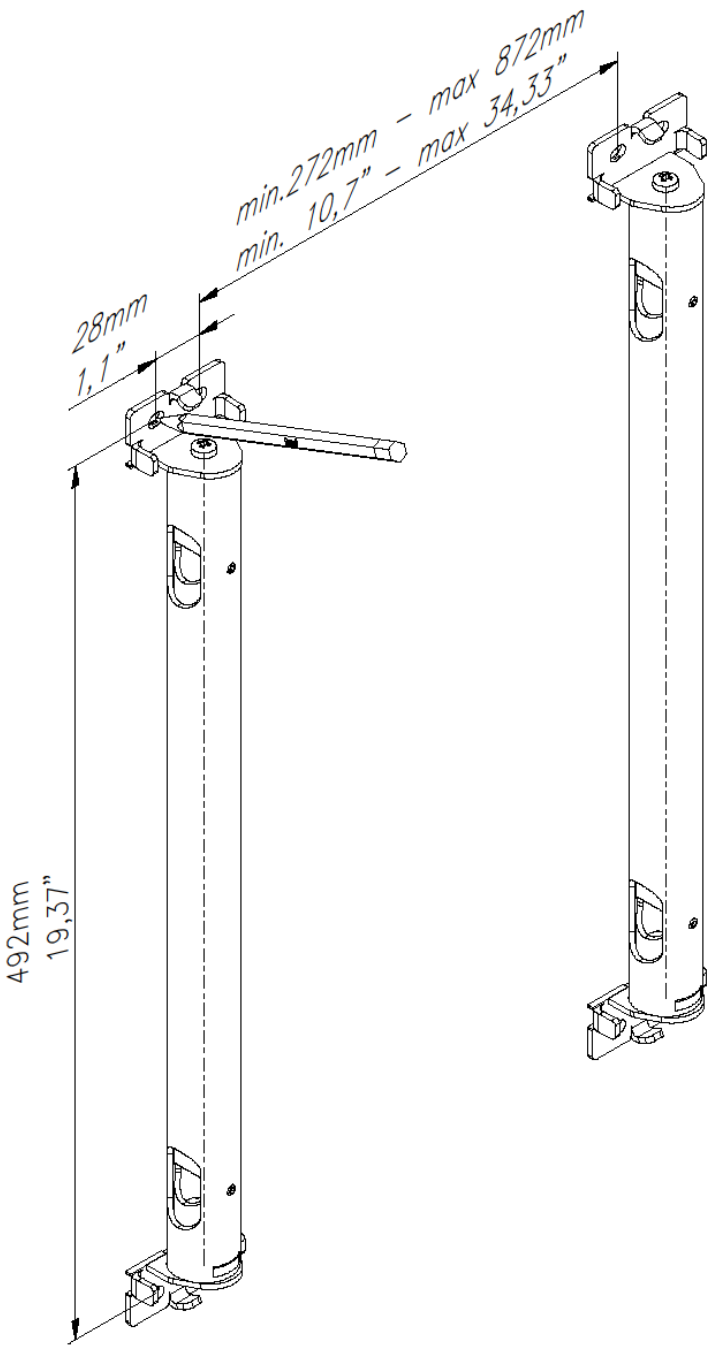

1. Zwrócić uwagę, aby rozstaw osi wsporników teleskopowych zawierał się w zakresie 300 – 900mm. **PRODUCENT ZALECA, ABY ROZSTAW OSI WSPORNIKÓW TELESKOPOWYCH WYLICZAĆ NA PODSTAWIE WZORU:**
   VESA monitora ± 100mm
2. Miejsce na ścianie, gdzie uchwyt będzie przykotwiony, powinno charakteryzować się odpowiednią sztywnością i wytrzymałością. Uchwyt może być montowany do ścian wykonanych z litego betonu, cegły, belitu, karton-gipsu o grubości 2x12,5mm i drewna.
3. W miejscu, gdzie uchwyt będzie zamontowany nie powinny znajdować się trasy kablowe, lub rury hydrauliczne

1. *Make sure that the axis distance of the telescopic supports is in the range of 300 - 900mm.*
   THE MANUFACTURER RECOMMENDS TO CALCULATE THE AXIS SPACING OF THE TELESCOPIC SUPPORTS ON THE BASIS OF THE FORMULA:
   VESA of the monitor ± 3,93"

2. The place on the wall, where the monitor bracket will be attached, should be of adequate stiffness and strength. The monitor bracket can be mounted on walls made of solid concrete, brick, belite, 2x12.5 mm thick plasterboard and wood.

3. There should be no cable trays or hydraulic pipes in the place where the bracket is to be installed

Poniższe szkice przedstawiają możliwe i niedopuszczalne opcje montażu monitora na uchwycie:
The following sketches show possible and unacceptable options for mounting the monitor on the bracket:

Montaż poprawny / *Correct assembly*

OK

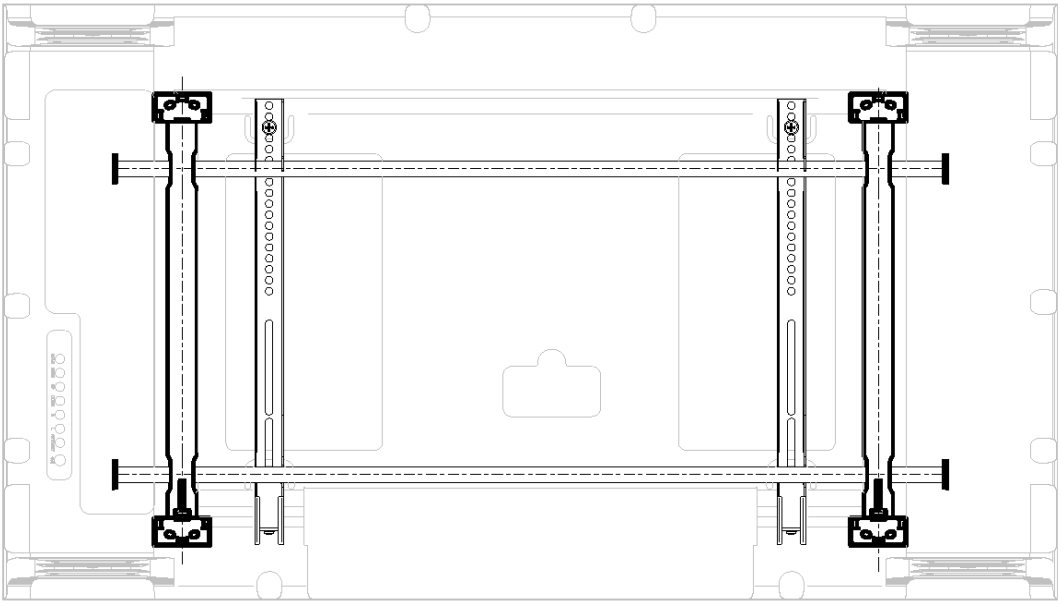

OK

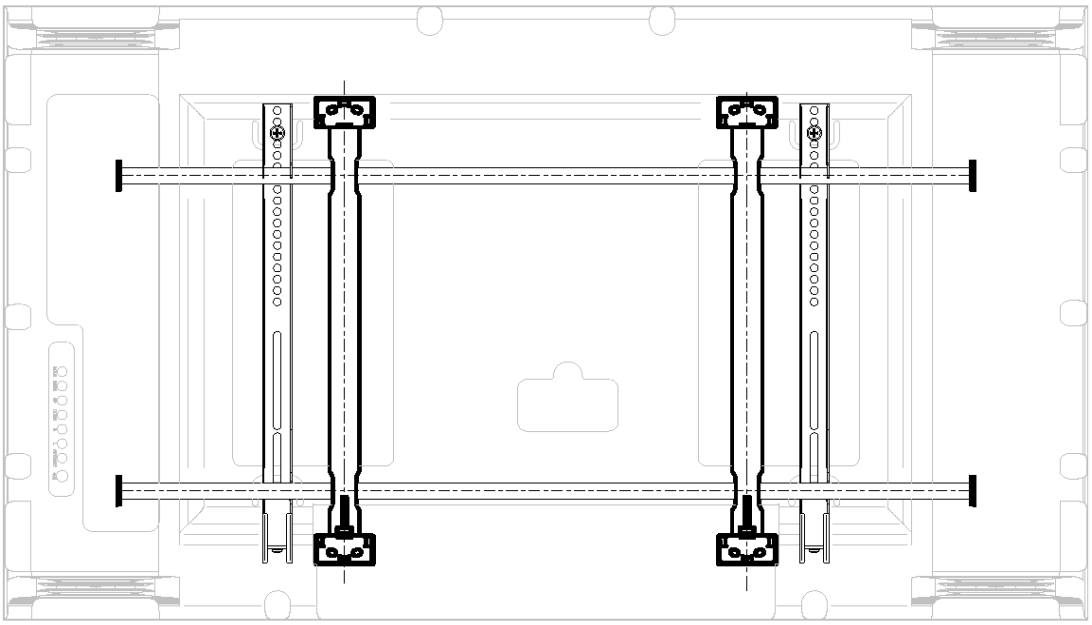

Montaż niedopuszczalny /*Installation not allowed*

NOK

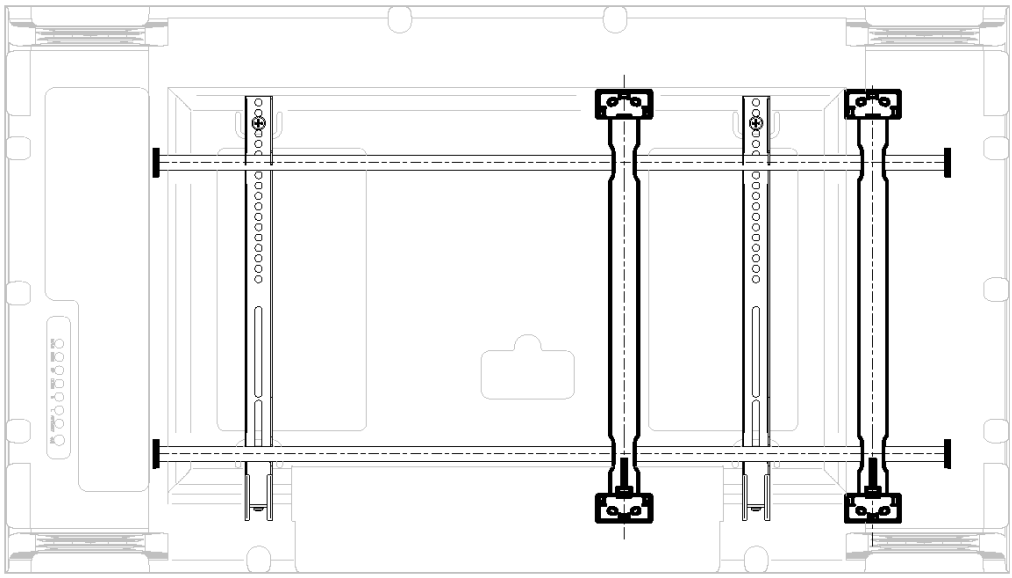

NOK

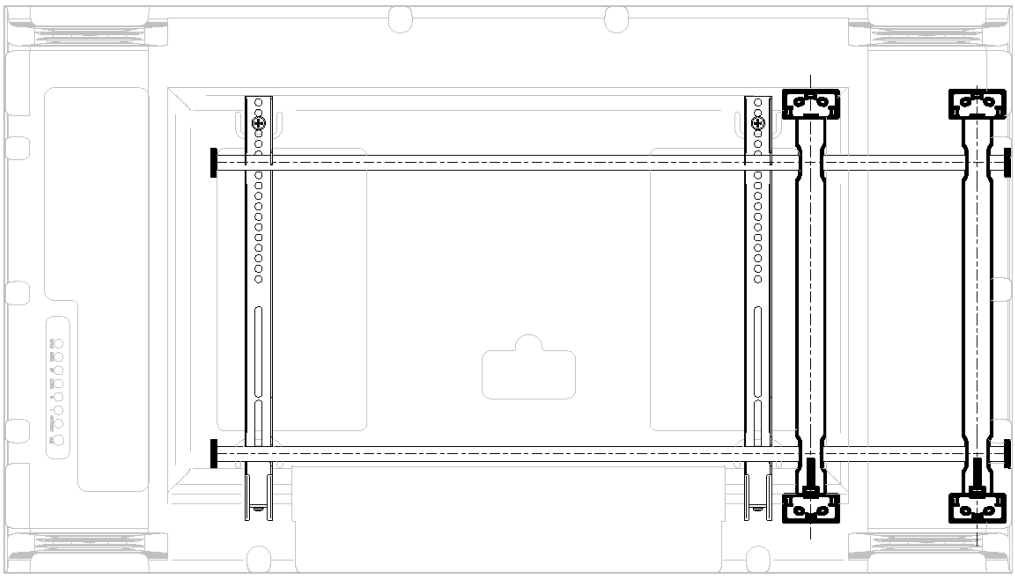

4. ODWIERCANIE OTWORÓW KOTWIĄCYCH / *DRILLING ANCHOR HOLES*

W odznaczonych 8 punktach:
- dla betonu, cegły, belitu - wywiercić otwory o średnicy 10mm, na głębokość min 40mm. Osadzić w nich kołki rozporowe o rozmiarze fi10x40 i przykręcić śrubami 6x40.
- dla drewna – przykręcić wsporniki wkrętami do drewna typu SPAX 6x40
- dla płyt karton gips – przykręcić wkrętami do karton gips, zwracając uwagę by wkręty obejmowały swoim zasięgiem metalowe ceowniki wsporcze ściany.

In 8 marked points:
- for concrete, brick, belite - drill holes 10mm in diameter, to a minimum depth of 40mm. Put in them expansion plugs of fi10x40 size and screw them with 6x40 screws.
- for wood - screw the brackets with the SPAX 6x40 wood screws
- for plasterboard - screw to the plasterboard with the screws, making sure that the screws cover the metal beams on the wall.

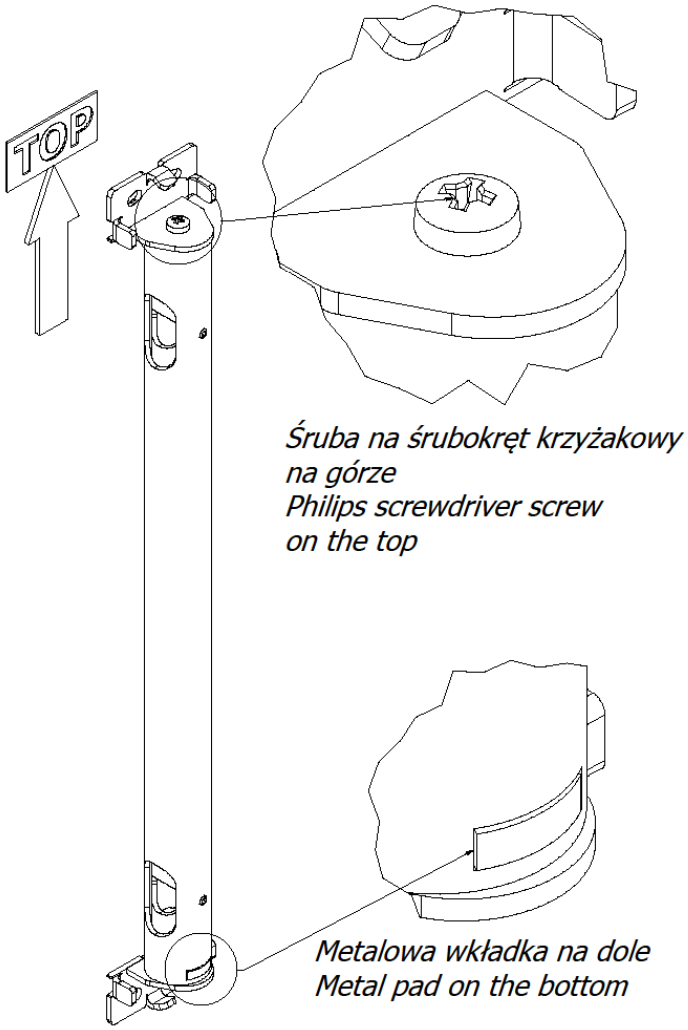

Przykręcając wsporniki teleskopowe do ściany należy zwrócić uwagę aby śruba na śrubokręt krzyżakowy znajdowała się na górze, a śruba z łbem ampulowym była na dole.

When screwing the telescopic brackets to the wall, make sure that the Phillips screwdriver screw is on the top and the Allen screw is on the bottom.

5. DEMONTAŻ ZAŚLEPEK BLOKUJĄCYCH / *REMOVAL OF THE LOCKING PLUGS*

Pokręcając odwrotnie do ruchu wskazówek zegara, z jednej strony belek poprzecznych, wykręcić zaślepki blokujące.

Turning anti-clockwise, on one side of the crossbeams, unscrew the locking plugs.

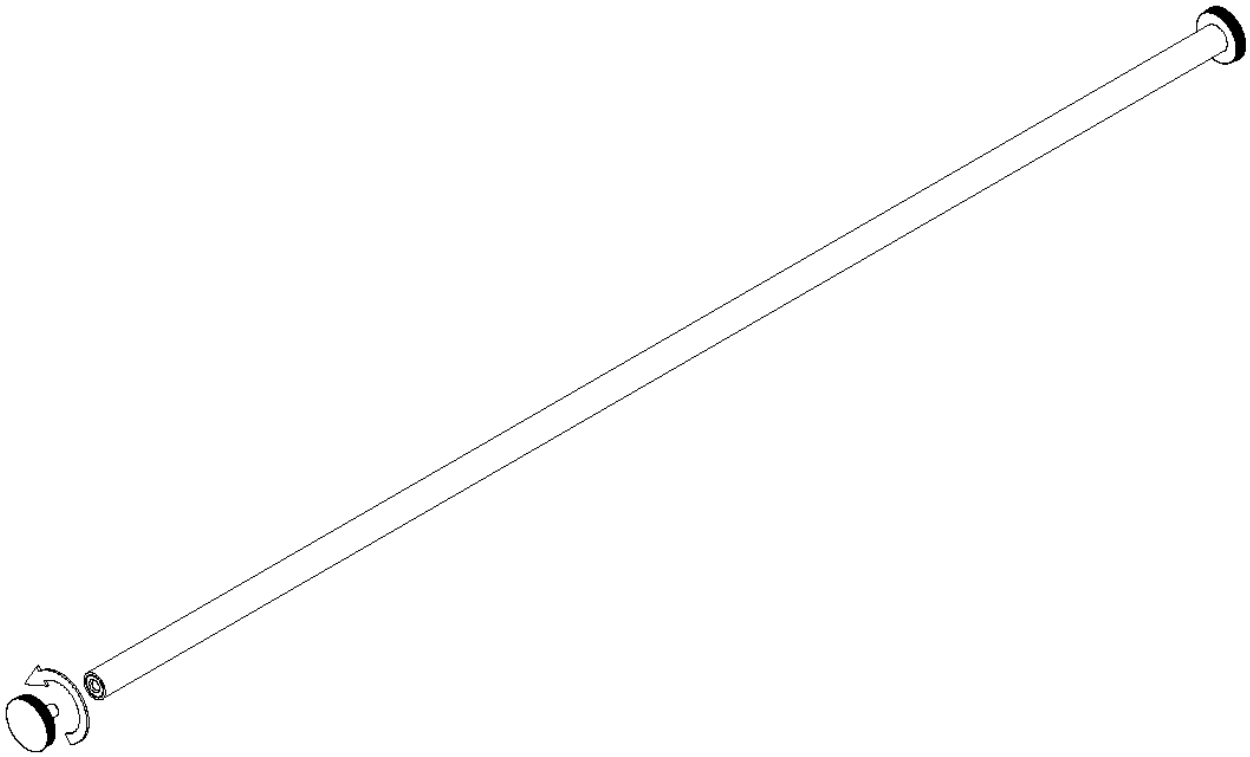

6. LUZOWANIE WKRĘTÓW DOCISKOWYCH / *LOOSING THE GRUB SCREWS*

Korzystając z klucza ampulowego o rozmiarze 2,5mm poluzować (bez wykręcania) 4 wkręty dociskowe umieszczone we wspornikach teleskopowych.

Using a 2.5mm Allen key, loosen (without removing) the 4 grub screws located in the telescopic brackets.

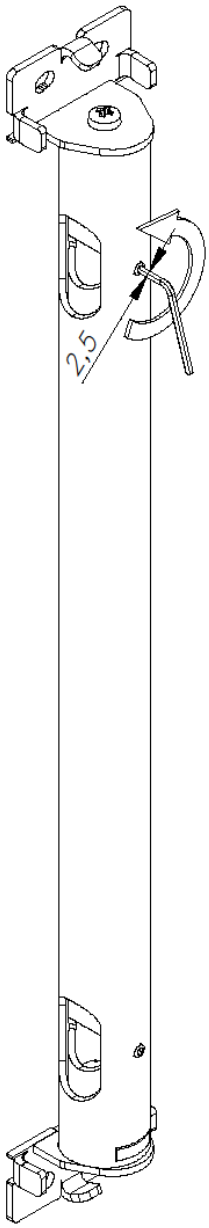

7. MONTAŻ BELEK POPRZECZNYCH / *CROSSBEAMS ASSEMBLY*

W otwory wykonane we wspornikach teleskopowych wsunąć belki poprzeczne. Belki można montować asymetrycznie do monitora jednak zaleca się równomierne rozłożenie ich względem wsporników teleskopowych.

Insert the cross beams into the holes made in the telescopic supports. The beams can be installed asymmetrically to the monitor, but it is recommended to distribute them evenly in relation to the telescopic supports.

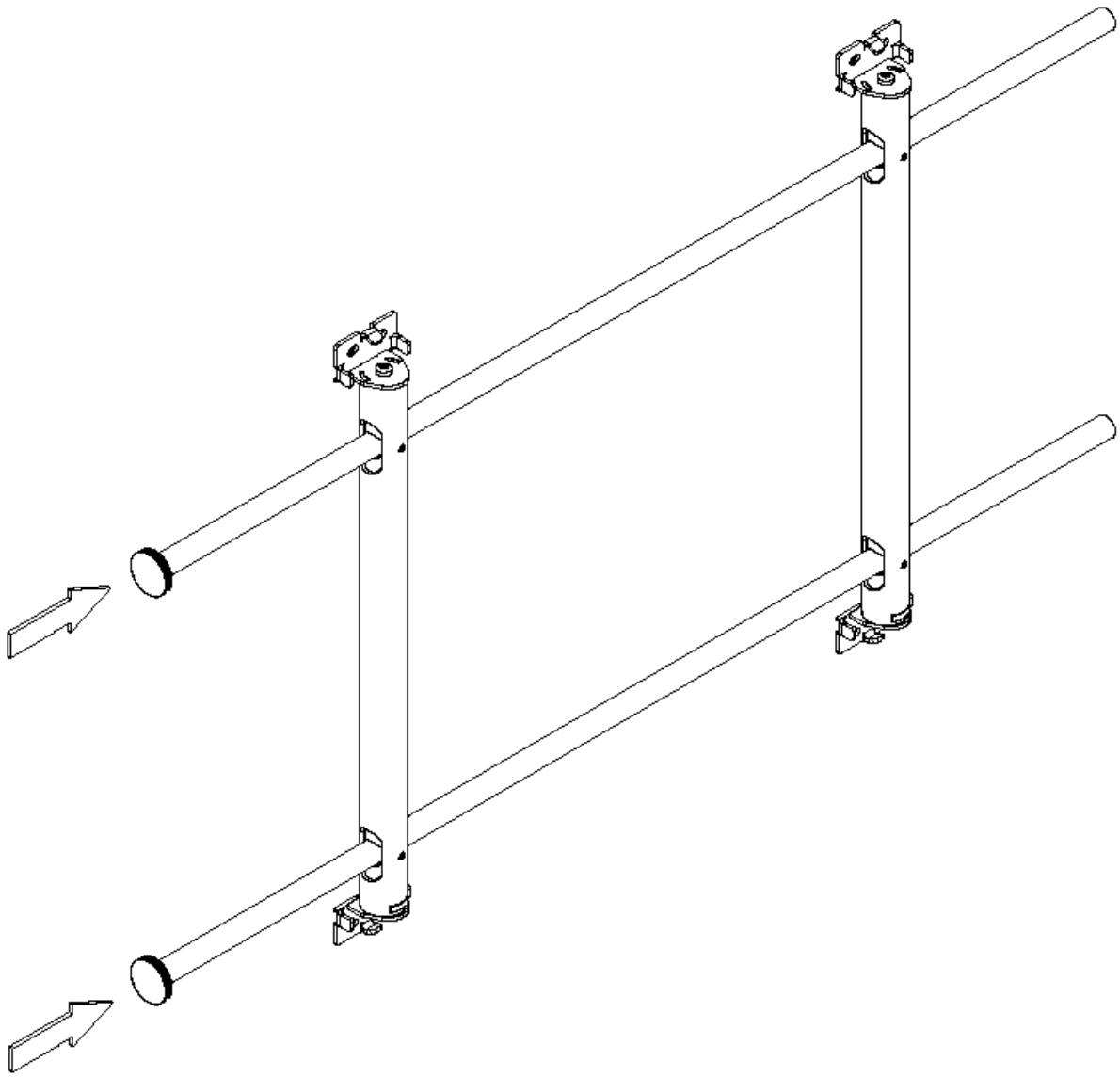

8. PRZYMOCOWANIE ZAŚLEPEK BLOKUJĄCYCH / *ATTACHMENT OF THE LOCKING PLUGS*

Gdy belki poprzeczne są wsunięte we wsporniki teleskopowe, należy przykręcić zdemontowane wcześniej zaślepki blokujące.

When the crossbeams are inserted into the telescopic supports, screw on the previously disassembled locking plugs.

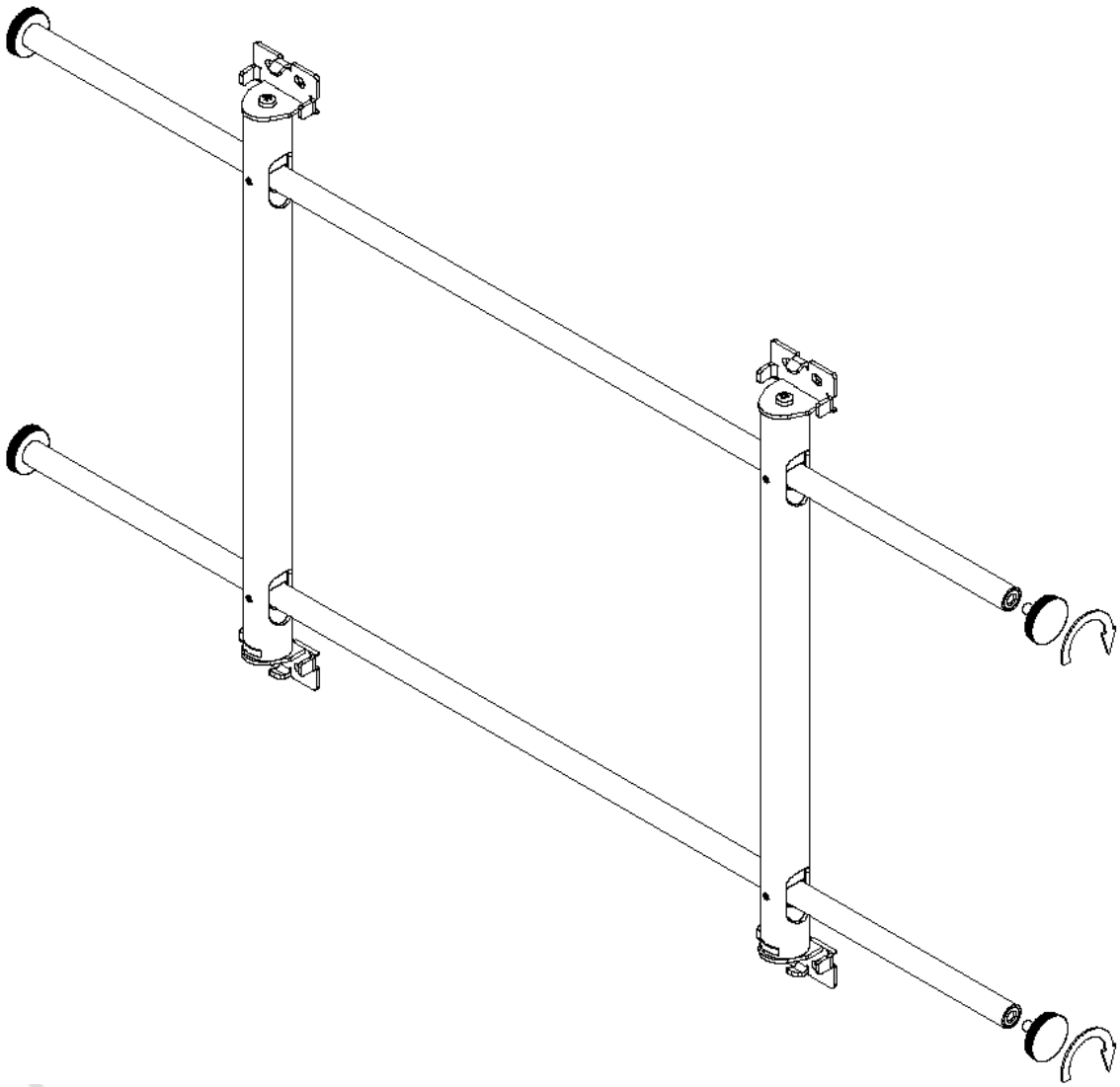

9. POZIOMOWANIE BELEK POPRZECZNYCH / *CROSSBEAMS LEVELING*

W tym momencie należy wypoziomować zamontowane belki poprzeczne.

Korzystając z poziomicy oraz śrubokręta krzyżakowego dokonujemy mikro-regulacji położenia belek.

Pokręcając śrubokrętem zgodnie z ruchem wskazówek zegara unosimy belki, natomiast gdy kręcimy śrubokrętem w odwrotną stronę, belki obniżają swoje położenie. Belka górna oraz dolna poruszają się jednocześnie.

At this point, the installed crossbeams should be leveled. Using a spirit level and a Phillips screwdriver, we micro-adjust the position of the beams. By turning the screwdriver clockwise, we raise the beams, while by turning the screwdriver in the opposite direction, the beams lower their position. The top and bottom beams move simultaneously.

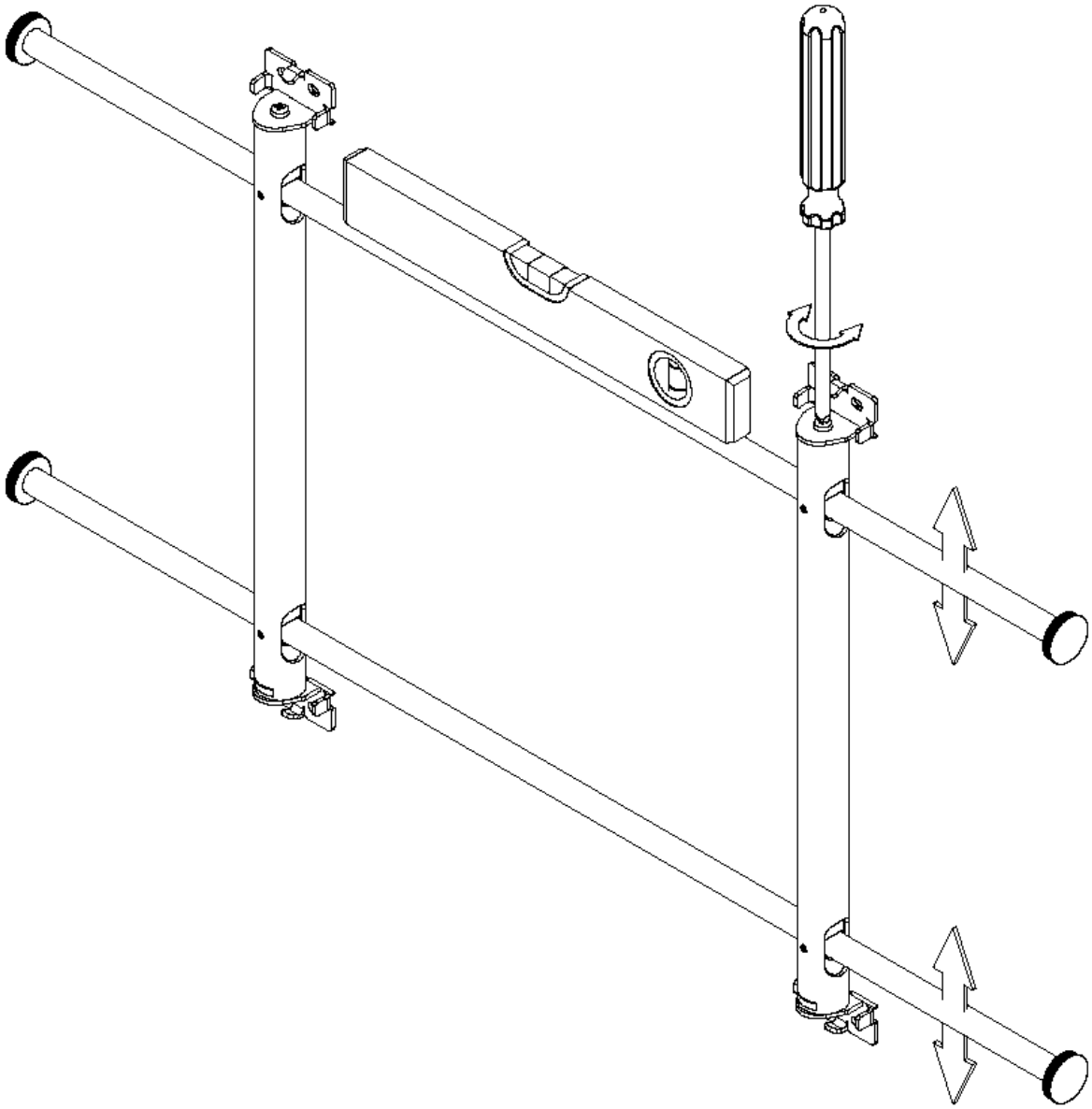

10. ZABLOKOWANIE POŁOŻENIA BELEK POPRZECZNYCH / *LOCKING THE LOCATION OF CROSS-BEAMS*

W momencie gdy belki poprzeczne są wypoziomowane, należy zblokować możliwość ich przesuwania się. Dokonujemy tego poprzez wkręcenie kluczem ampulowym o rozmiarze 2,5mm czterech wkrętów dociskowych, które wcześniej zostały poluzowane.

When the crossbeams are level, block their sliding. We do this by screwing in four grub screws that were previously loosened with a 2.5 mm Allen key.

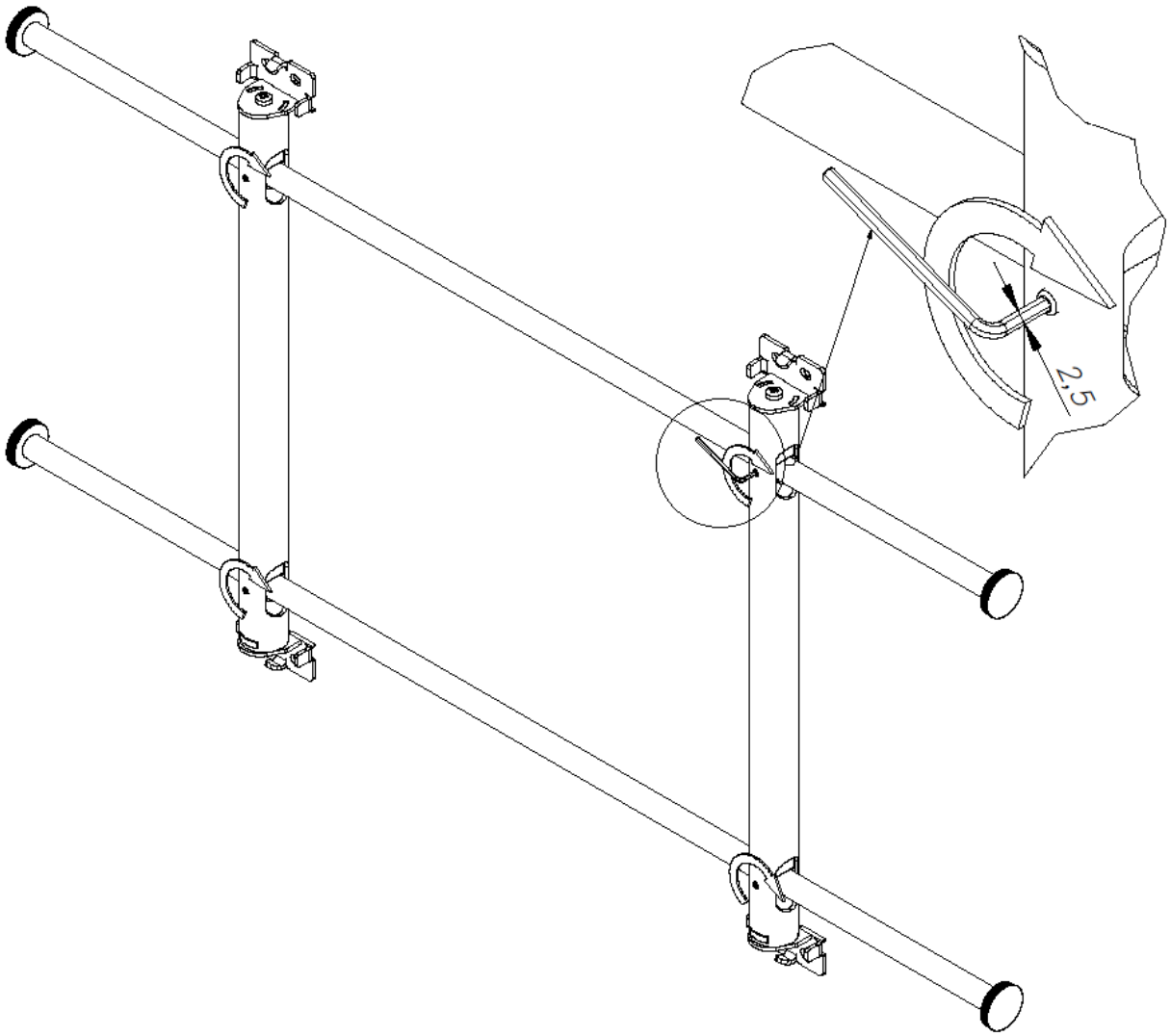

11. ZAMOCOWANIE ZAŚLEPEK MASKUJĄCYCH / *ATTACHING MASKING PLUGS*

W miejscach mocowania wsporników teleskopowych do ściany, można zamocować zaślepki maskujące.

In the places where the telescopic brackets are attached to the wall, you can attach masking plugs.

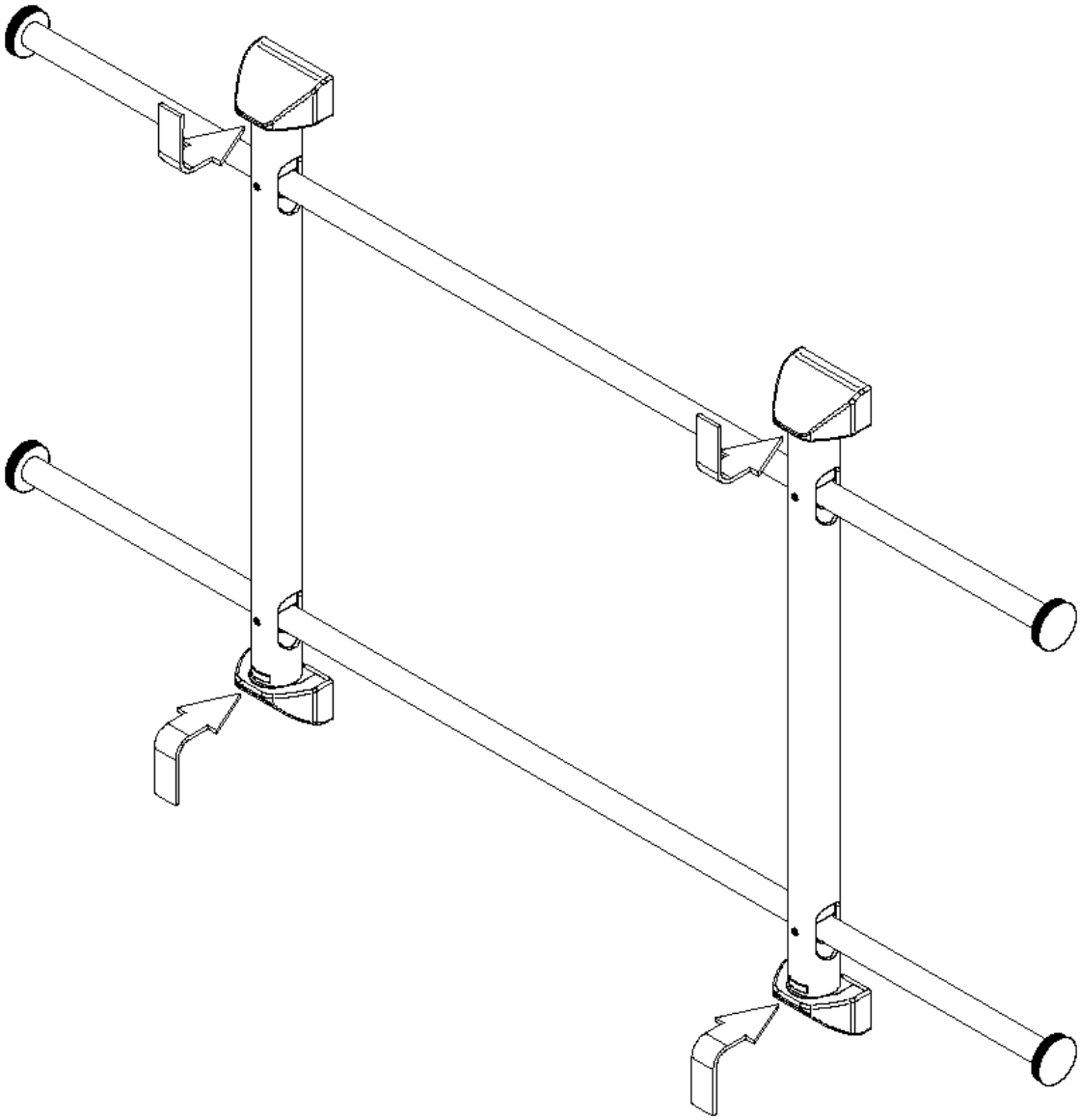

12. MONTAŻ RAMION DO MONITORA / *MOUNTING THE ARMS TO THE MONITOR*

Monitor położyć na miękkim i równym podłożu, ekranem skierowanym w dół. Do otworów VESA w monitorze przykręcić dwa ramiona. W szczególnych przypadkach należy skorzystać z dołączonych do zestawu plastikowych tulejek dystansowych. Przykręcając ramiona należy zwrócić uwagę, aby zaczep hakowy ramionka znajdował się na górze monitora, natomiast śruba dociskowa znajdowała się w dolnej części telewizora. Należy zwrócić uwagę że uchwyt przeznaczony jest do monitorów w zakresie 43” – 85”, w których otwory VESA posiadają standard od 50x50 do 800x400, a masa monitora nie przekracza 80kg.

Place the monitor on a soft and even surface with the screen facing down. Screw two arms to the VESA holes in the monitor. In special cases, use the plastic distance sleeves included in the set. When screwing the arms, make sure that the arm hook is at the top of the monitor, and the clamping screw is at the bottom of the TV. It should be noted that the holder is designed for monitors in the 43 "- 85" range, in which VESA holes have a standard from 50x50 to 800x400, and the weight of the monitor does not exceed 176,3 lb.

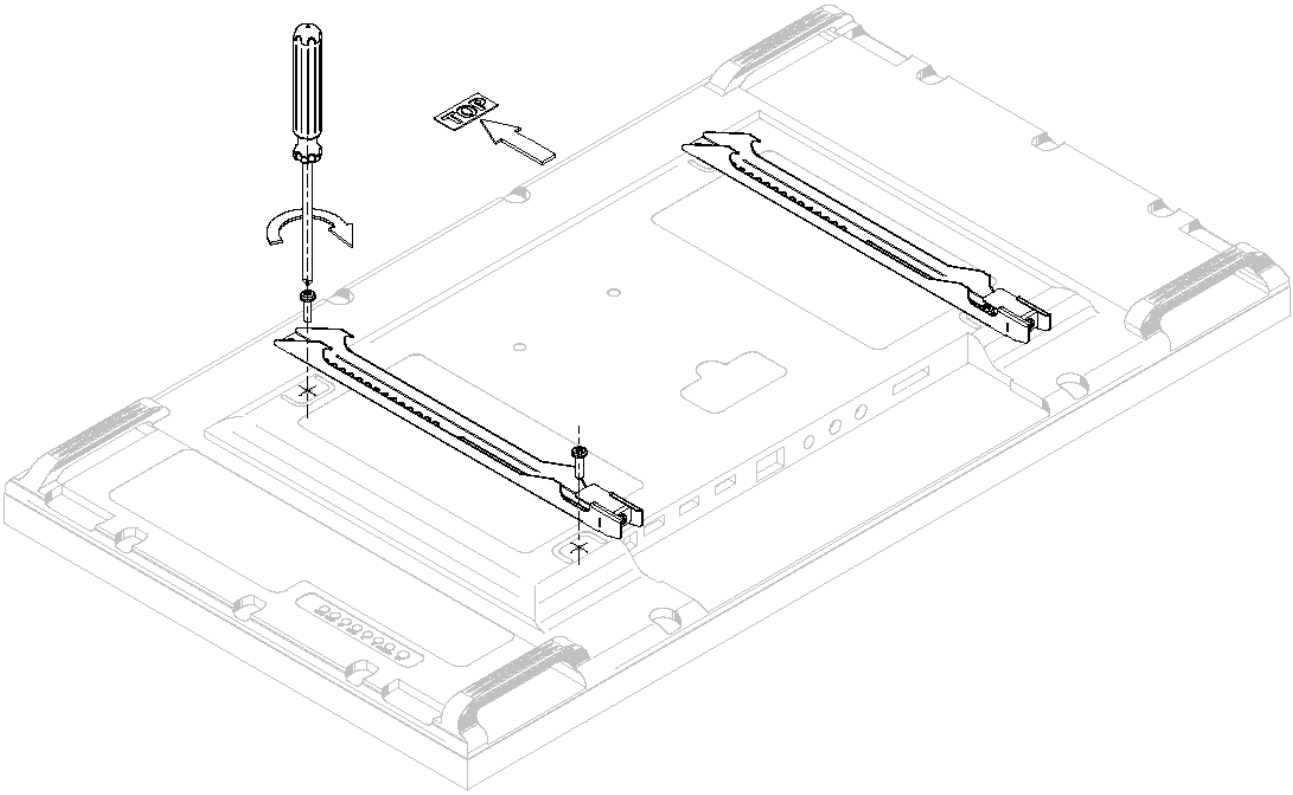

13. LUZOWANIE BLOKADY RAMIONKA / *RELEASING THE ARM LOCK*

Aby możliwe było zamocowanie monitora z ramionkami na uchwycie, należy poluzować języki blokujące ramionka. Śrubokrętem pokręcać odwrotnie do ruchu wskazówek zegara tak długo, aż język blokady schowa się w ramionku.

To install the monitor with the arms on the holder, loosen the arm locking tongues. Turn the screwdriver counterclockwise until the locking tongue hides inside the arm.

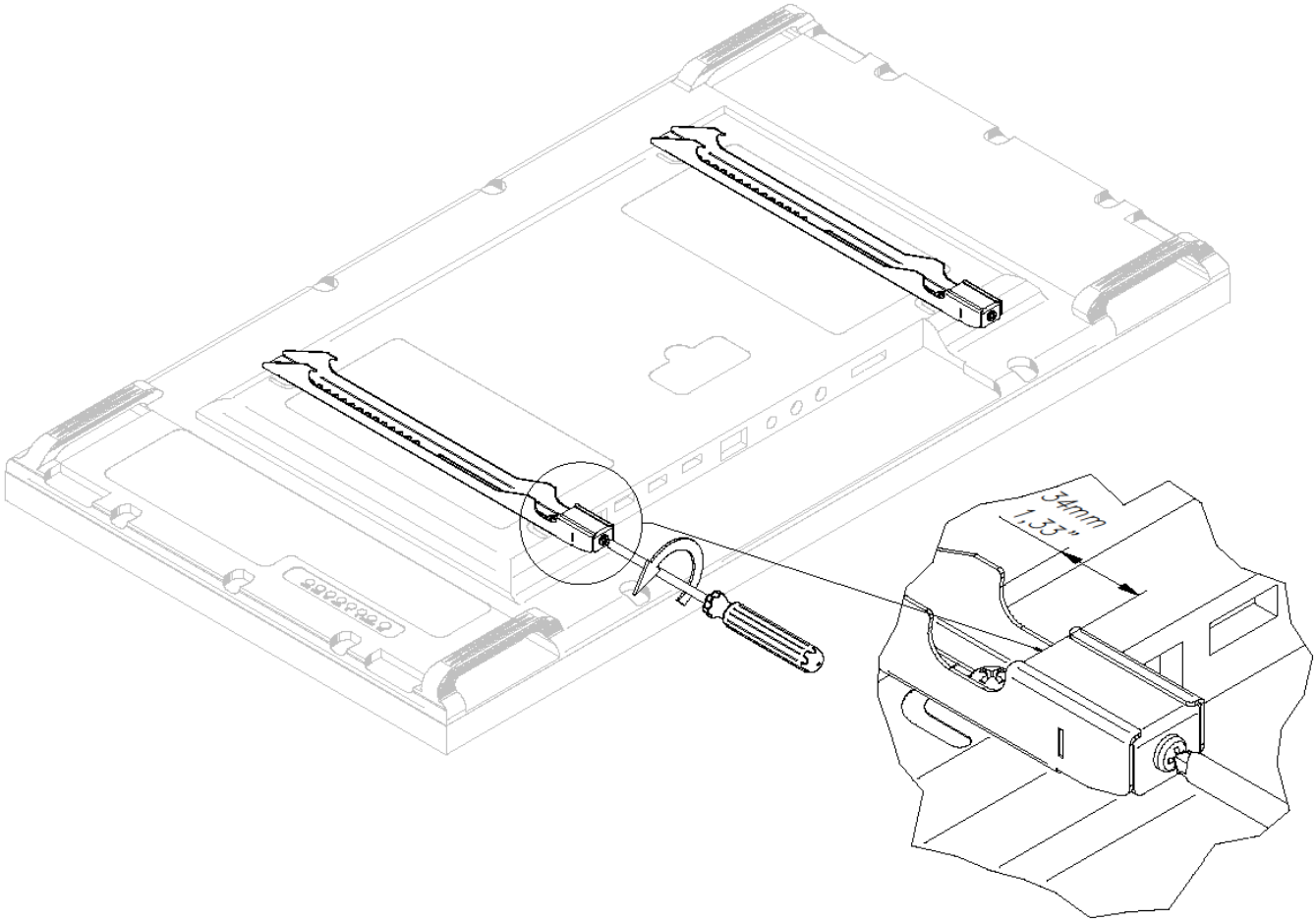

14. OSADZENIE MONITORA NA UCHWYCIE / *FITTING THE MONITOR ON THE BRACKET*

Monitor z przykręconymi ramionami zawiesić na belkach poprzecznych uchwytu. Ze względu na delikatność montowanego sprzętu, producent zaleca aby podczas tej operacji uczestniczyły dwie silne osoby.
Przed pozostawieniem monitora na uchwycie należy upewnić się, że haki zaczepowe oparły się na górnej belce, a dolna wnęka ramionka „wkliknęła się” na dolną belkę.

Hang the monitor with bolted arms on the handle's crossbars. Due to the delicacy of the mounted equipment, the manufacturer recommends that two strong people participate in this operation. Before leaving the monitor on the bracket, make sure that the hooks rest on the upper beam, and the lower arm recess “clicked” on the lower beam.

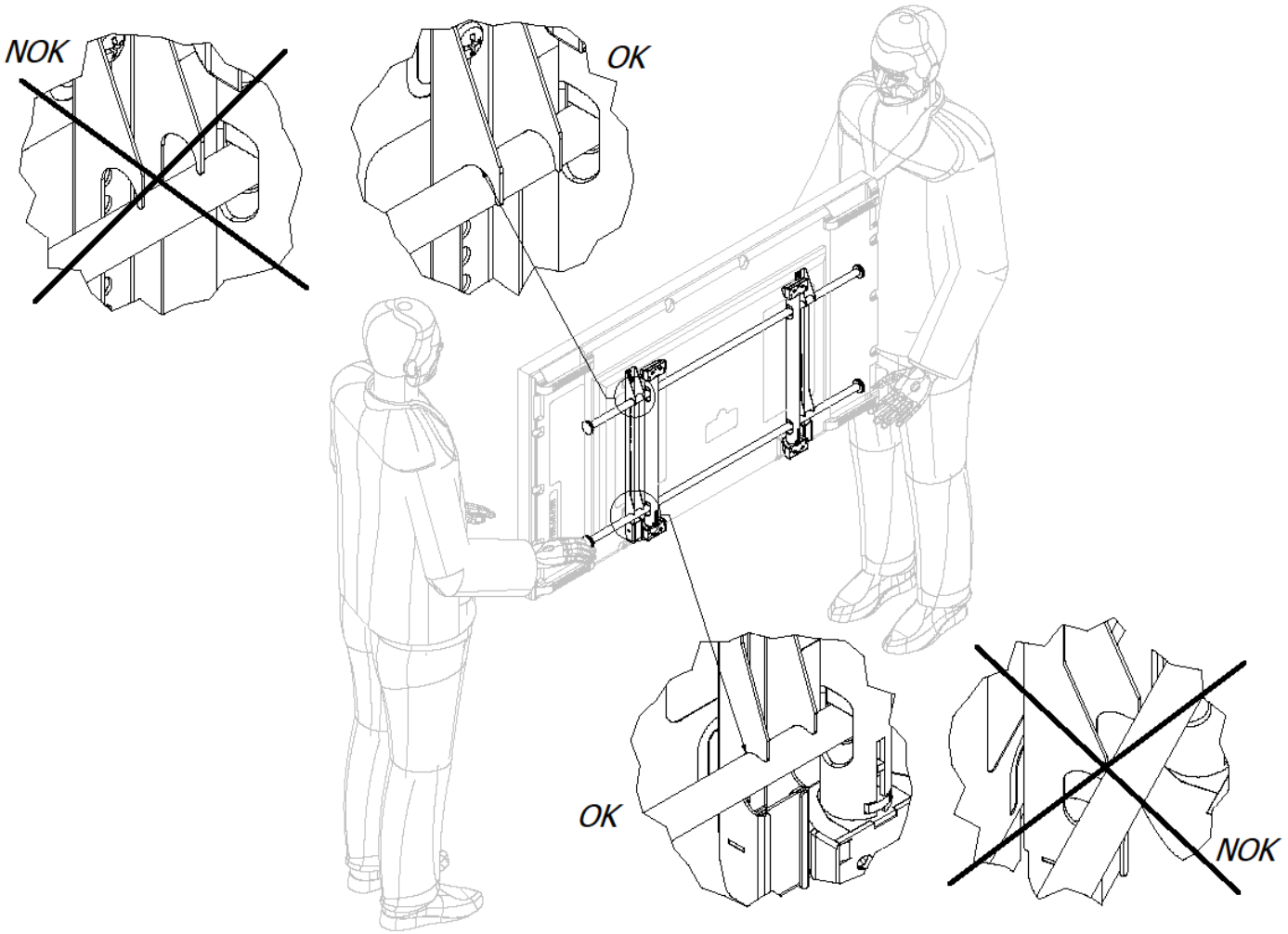

15. BLOKOWANIE RAMIONKA NA BELCE / *LOCKING THE ARM ON THE CROSSBEAM*

Zabezpieczenie monitora przed niekontrolowanym przesunięciem lub zdjęciem z zaczepów polega na dokręceniu wcześniej poluzowanych śrub w ramionkach. Śruby należy pokręcać zgodnie z ruchem wskazówek zegara tak długo, aż język blokujący oprze się na rurce belki poprzecznej.

Securing the monitor against uncontrolled displacement or removal from the catches consists in tightening the previously loosened screws in the arms. Turn the bolts clockwise until the locking tongue rests on the crossbeam tube.

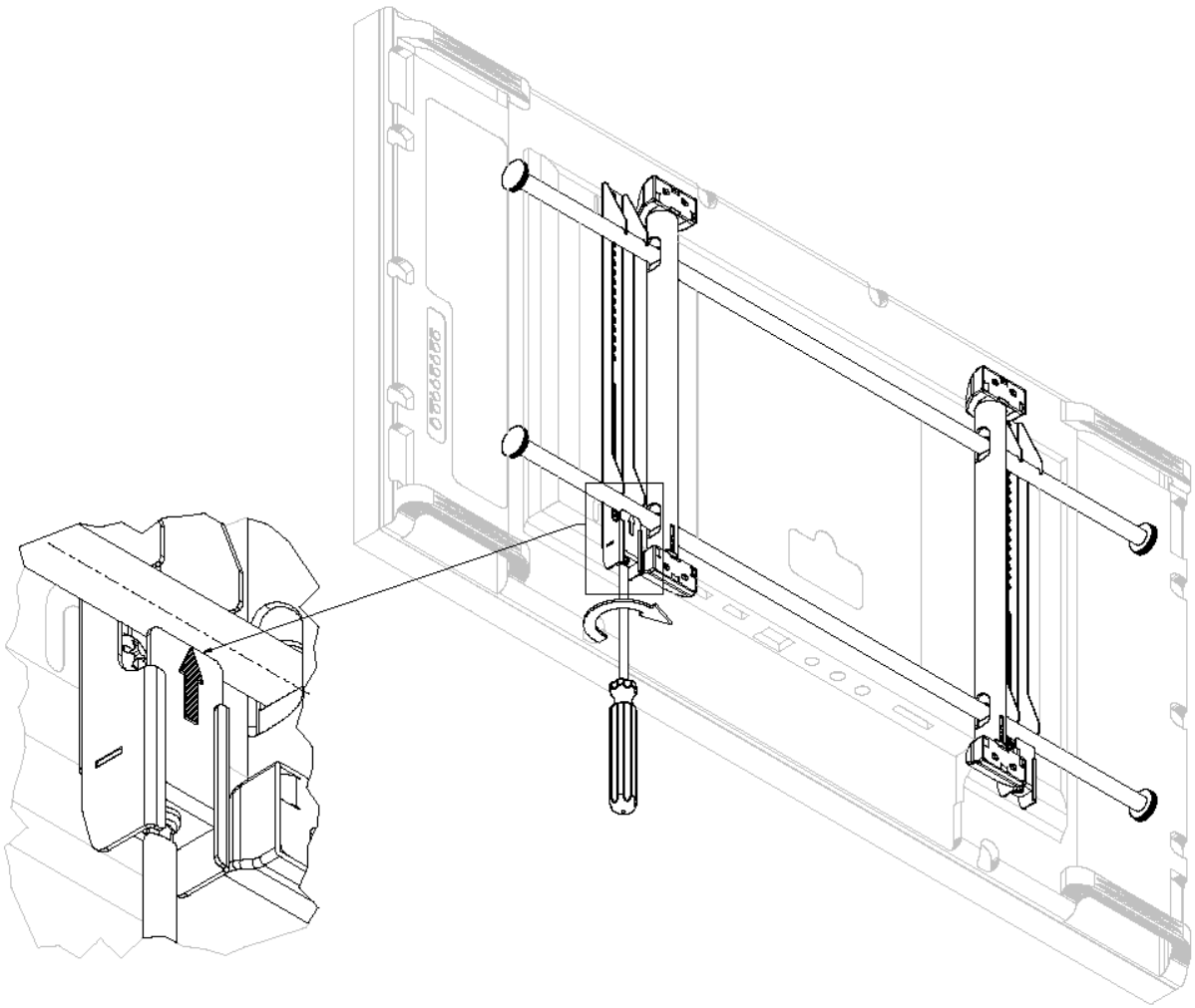

16. PODŁĄCZANIE OKABLOWANIA / *WIRING CONNECTION*

W momencie gdy monitor jest stabilnie powieszony na uchwycie można podłączyć do niego przewody zasilająco-sygnałowe.

When the monitor is stably hung on the bracket, you can connect the power and signal cables to it.

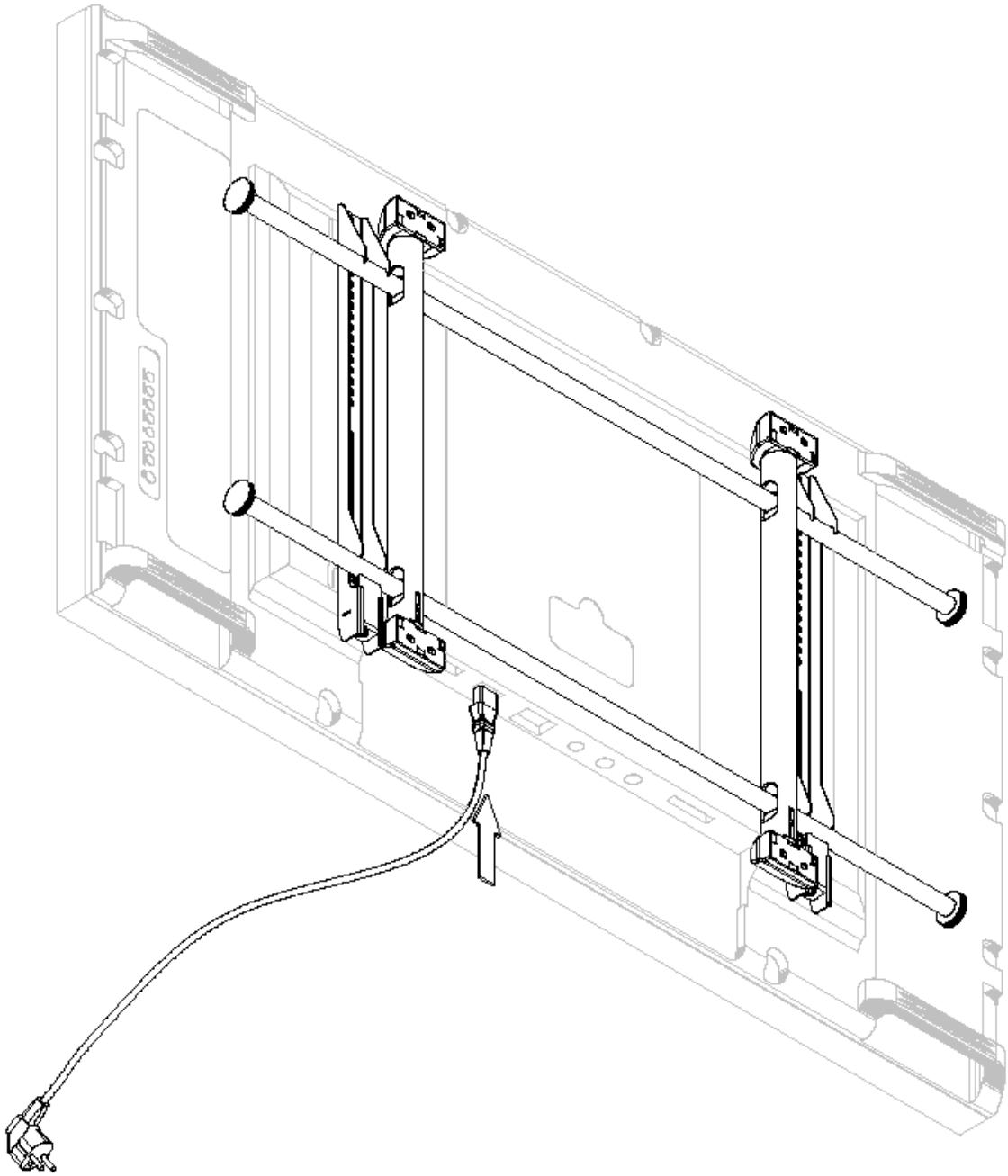

17. UWAGI KOŃCOWE

- Przeznaczenie produktu: ścienny montaż monitorów
- Miejsce użytkowania: wewnątrz pomieszczenia
- Stosować wyłącznie dołączony do uchwytu zestaw śrub i podkładek montażowych.
- Producent nie ponosi odpowiedzialności za szkody powstałe na mieniu i zdrowiu z powodu błędnie lub niedbale wykonanego montażu uchwytu.

GENERAL COMMENTS

- *Intended use: wall mounting of monitors.*
- *Place of use: indoor*
- *Use only the set of bolts and washers supplied with the bracket*
- *The manufacturer is not responsible for damage to property and health due to incorrect or carelessly performed mounting of the bracket.*